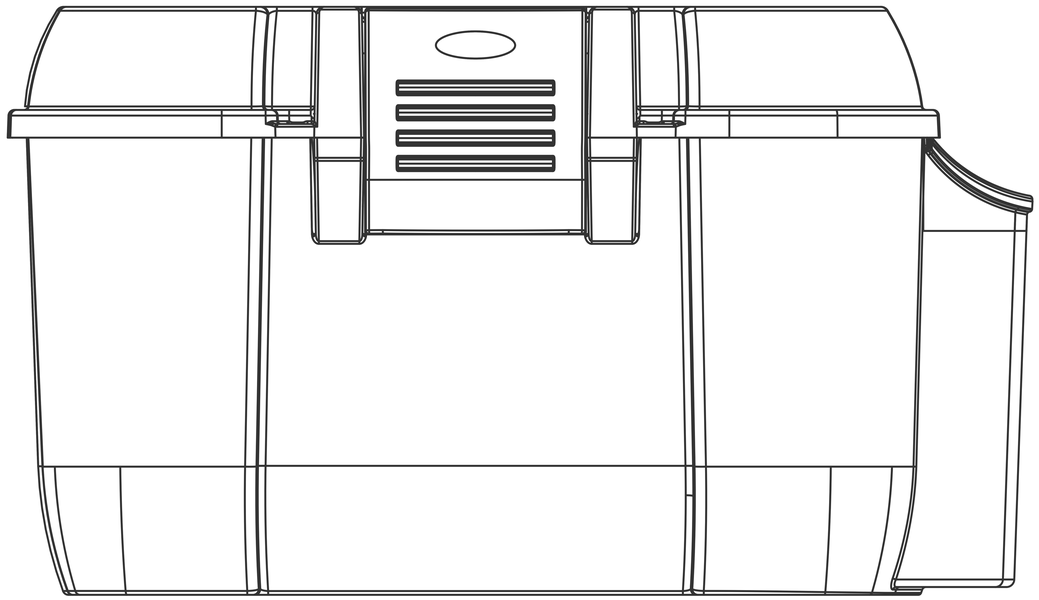

Dimensioni Esterne in mm:
525x340x300
(20,67x13,39x11,81)

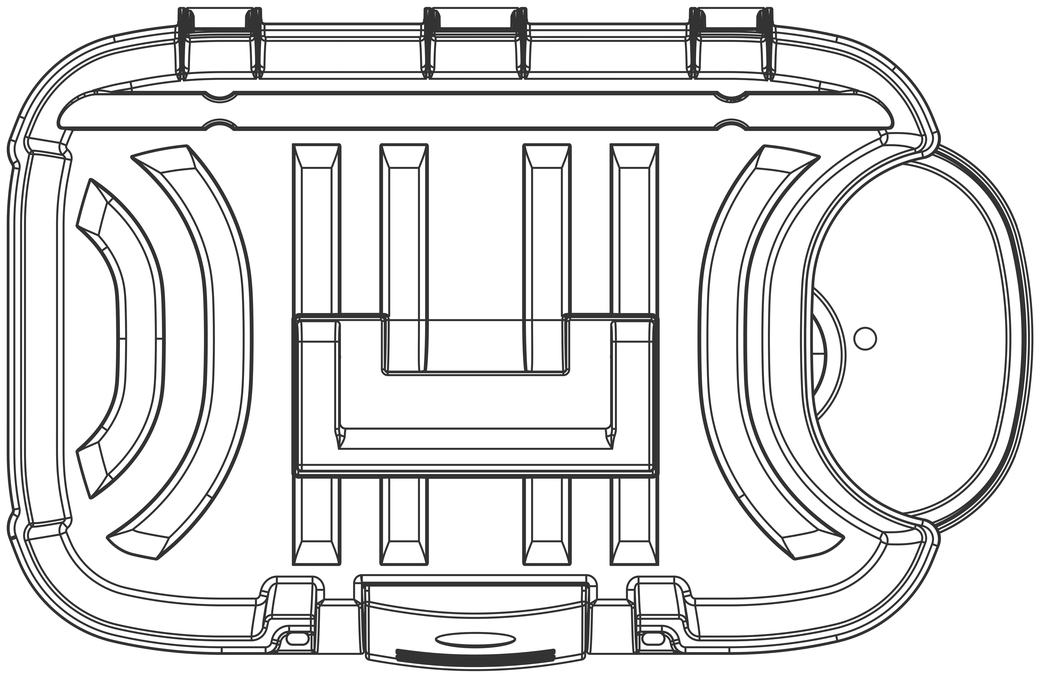

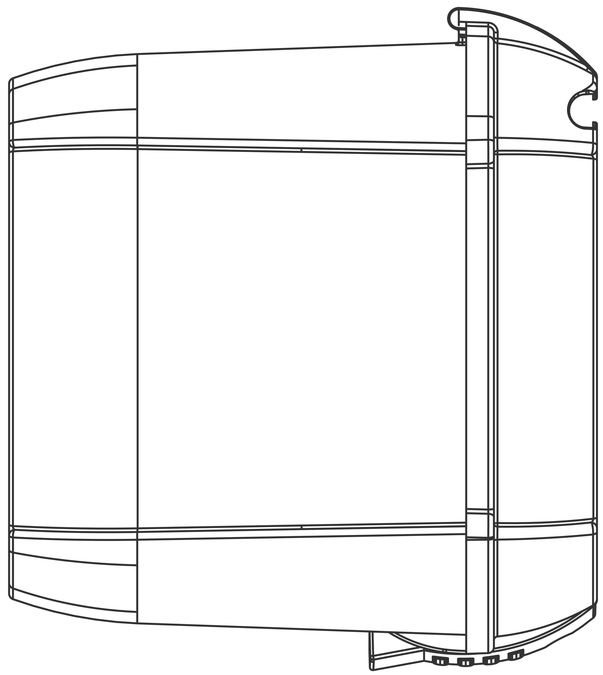

Panaro	Panaro S.R.L. Via delle Scienze 313 41058 Vignola (Mo) Tel. +39 059 793340	Diseg- A. Baravelli	A3	1 - 1	
		Appr- R. Boni	Toll- ± 1.5 %	Unit- - mm ( ) inch.	
Descr-	Art. 169				
Note-		Rev-	1-1	Data- 08-03-2023	

Il presente elaborato è di proprietà di Plastica Panaro S.R.L. ed è tutelato a termini di legge, pertanto non può essere riprodotto o mostrato a terzi senza approvazione scritta
This Drawing is the sole property of Plastica Panaro S.R.L., it is protected by law and it cannot be distributed or reproduced in any form by or to third party without written approval